Tuercas DIN 6923

REV.07/09/2018

Certificado Nº SGI 3198065/11
Certificado Nº SGI 3198065/12

CARACTERÍSTICAS

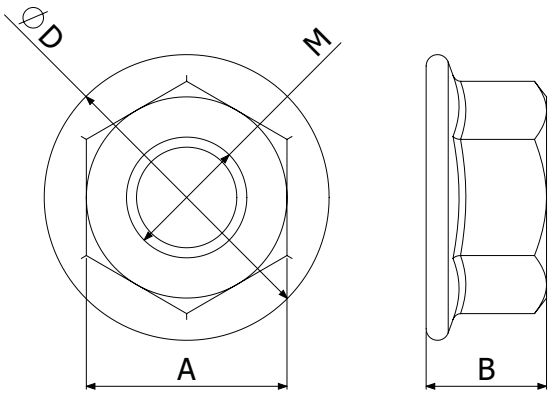

Modelos: M6; M8; M10.

Acabados: Cincado, GC; i304.

Características Técnicas:

- Tuerca hexagonal (montaje con llave inglesa) con arandela grafilada.

Dimensiones:

MODELO	M(mm)	D (mm)	A (mm)	B (mm)	P (N·m)
M6	6	14,2	10	6	8
M8	8	17,9	13	8	15
M10	10	21,8	15	10	35
M12	12	26	18	12	40

INSTRUCCIONES DE MONTAJE

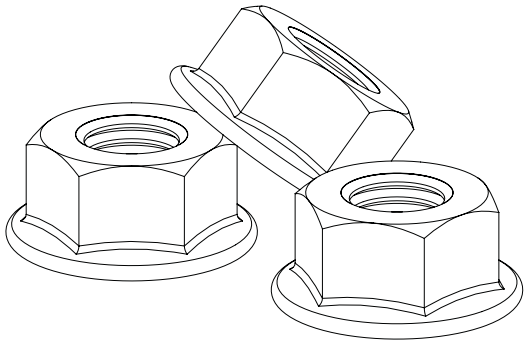

- Las tuercas hexagonales (montaje llave inglesa) DIN 6923 incorporan una arandela grafilada cuyo dentado/estriado se enclava sobre la superficie de presión evitando así que el ensamblaje se afloje con el paso del tiempo.
- Los packs de conjuntos de tornillo B1, B2 y B3 incorporan este tipo de tuercas.
- Se emplean también para el montaje de columpios con varilla roscada.

La presente ficha técnica, emitida en base al cumplimiento con la Norma de producto, ya supone un análisis de los riesgos eléctricos necesario según la Directiva de baja tensión 2014/35/UE del 26 de Febrero del 2014, vigente desde el 20 de Mayo de 2016.